第21回ミルクカップ・一般女子の部大会結果

ALSOKアリーナ　2012.3.17

一般女子予選

Aグループ

	チーム名	101	102	103	104	勝	分	負	内野数	勝点	順位
101	館林レッドスターズOG		× 0-10	× 5-11	○ 8-7	1	0	2	13-28	2	3
102	Climax CPC	○ 10-0		○ 10-6	○ 11-5	3	0	0	31-11	6	1
103	千葉チェるシーノ	○ 11-5	× 6-10		○ 11-0	2	0	1	28-15	4	2
104	Funky Girls	× 7-8	× 5-11	× 0-11		0	0	3	12-30	0	4

Bグループ

	チーム名	105	106	107	108	勝	分	負	内野数	勝点	順位
105	わんorえいと		× 4-11	× 10-5	○ 6-5	1	0	2	20-21	2	3
106	OVER DRIVE	○ 11-4		○ 12-0	○ 12-0	3	0	0	35-4	6	1
107	華のJK★どやっっ	○ 5-10	× 0-12		○ 4-7	2	0	1	9-29	4	2
108	D-RUSH	× 5-6	× 0-12	× 7-4		0	0	3	12-22	0	4

Cグループ

	チーム名	109	111	109	111	勝	分	負	内野数	勝点	順位
109	館林じゃがバター's		○ 12-0		○ 10-4	2	0	0	22-4	4	1
110	松戸雷電	不参加			不参加						
111	Biginners	× 0-12		× 4-10		0	0	2	4-22	0	2
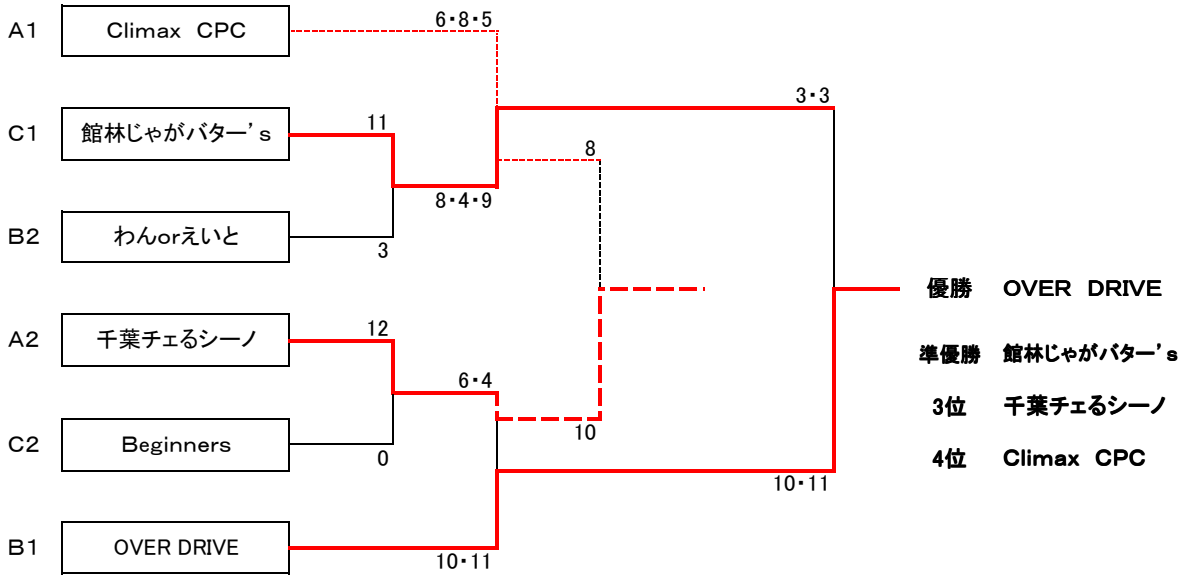
一般女子決勝トーナメント