予選リーグ

1部・2部　リーグ

		Sprained Finger	Vegaes　O3	LOCK　ON	とまとけちゃっぷ	RED☆MAX	Calla	ストーム　SP	OVER　DRIVE	数	勝	分	負	勝点	内野人数	順位
1	Sprained Finger		△ 6 － 6	○ 7 － 3	× 1 ― 5	○ 6 ― 5	○ 7 ― 2	× 3 ― 4	○ 8 ― 1	7	4	1	2	9	38 － 26	3
2	Vegaes　O3	△ 6 － 6		× 2 － 8	○ 8 ― 2	○ 7 ― 4	○ 5 ― 2	△ 5 ― 5	× 3 ― 6	7	3	2	2	8	36 － 33	4
3	LOCK　ON	× 3 － 7	○ 8 － 2		× 3 ― 5	× 0 － 9	○ 8 － 4	× 1 ― 8	○ 8 ― 1	7	3	0	4	6	31 － 36	5
4	とまとけちゃっぷ	○ 5 ― 1	× 2 ― 8	○ 5 ― 3		× 3 ― 4	○ 6 － 2	○ 5 ― 3	○ 6 ― 5	7	5	0	2	10	32 － 26	2
5	RED☆MAX	× 5 ― 6	× 4 ― 7	○ 9 ― 0	○ 4 － 3		○ 8 － 2	○ 6 ― 4	○ 7 ― 1	7	5	0	2	10	43 － 23	1
6	Calla	× 2 ― 7	× 2 ― 5	× 4 ― 8	× 2 － 6	× 2 － 8		× 1 ― 8	× 5 ― 7	7	0	0	7	0	18 － 49	3
7	ストーム　SP	○ 4 ― 3	△ 5 ― 5	○ 8 ― 1	× 3 － 5	× 4 － 6	○ 8 ― 1		○ 6 ― 3	7	4	1	2	9	38 － 24	1
8	OVER　DRIVE	× 1 ― 8	○ 6 ― 3	× 1 ― 8	× 5 ― 6	× 1 ― 7	○ 7 ― 5	× 3 ― 6		7	2	0	5	4	24 － 43	2

2011年 5月 3日（火）

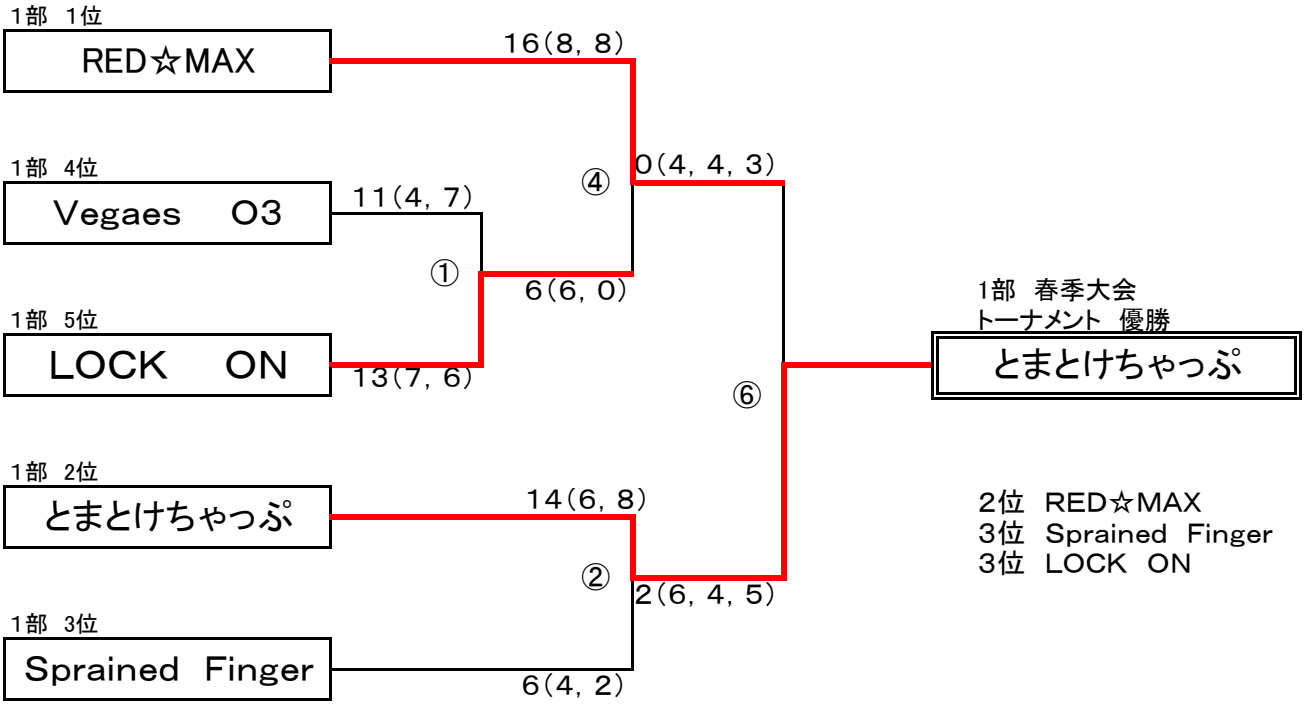

1部 春季大会
トーナメント 優勝

とまとけちゃっぷ

2位 RED☆MAX
3位 Sprained Finger
3位 LOCK ON

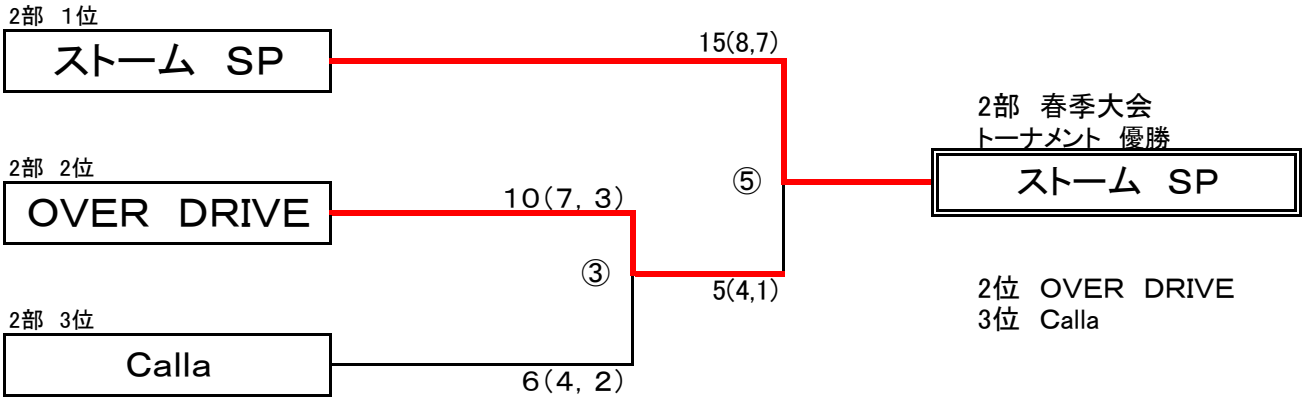

2部 春季大会
トーナメント 優勝

ストーム SP

2位 OVER DRIVE
3位 Calla